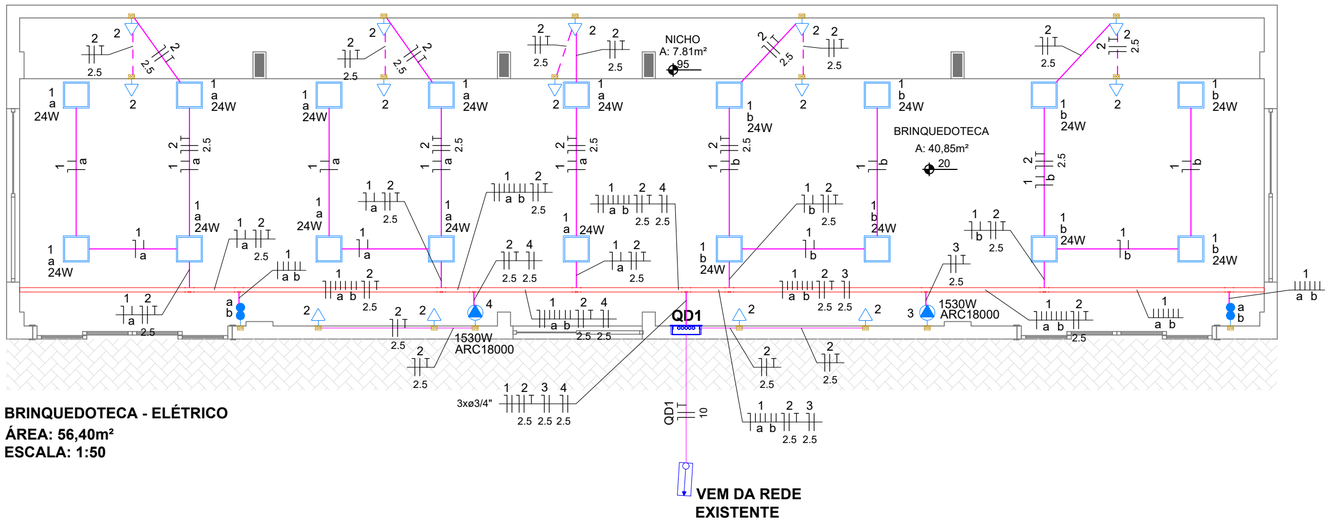

BRINQUEDOTECA - ELÉTRICO
ÁREA: 56,40m²
ESCALA: 1:50

Legenda de condutos - Térreo
Elétrica
Embutir parede/forro
Aparente
Piso

Legenda das indicações - Térreo	
ARC18000	Pontos de força - Uso específico - Condicionador de ar Split 18000BTU

Legenda - Térreo
Entrada de serviço
Interruptor paralelo 2 teclas - 1,20m do piso
Painel LED quadrado embutir 24W 4000K 2400lm 17x17cm
Quadro de distribuição
Tomada alta a 2,20m do piso
Tomada baixa a 0,30m do piso

Legenda de fios
Neutro
Fase R
Fase S
Fase T
Terra
Retorno
Retorno campainha
Positivo
Negativo

Quadro de Cargas (QD1) - Térreo

Circuito	Descrição	Esquema	Método de inst.	Tensão (V)	Iluminação (W) 24	Tomadas (W) 100	Tomadas (W) 1530	Pot. total. (W)	Fases	Pot. - R (W)	Pot. - S (W)	Pot. - T (W)	Ip (A)	Seção (mm²)	Icc (kA)	Disj (A)	dV parc (%)	dV total (%)	Status
1	Iluminação	F+N	B1	220 V	18			432	R	432			3.9	1.5	3	10	1.05	1.14	OK
2	TUGs	F+N+T	B1	220 V		14		1400	R	1400			6.4	2.5	3	16	0.16	0.25	OK
3	Ar condicionado	F+N+T	B1	220 V			1	1530	R	1530			7.0	2.5	3	16	0.22	0.31	OK
4	Ar condicionado	F+N+T	B1	220 V			1	1530	R	1530			7.0	2.5	3	16	0.21	0.30	OK
TOTAL					18	14	2	4892	R	4892	0	0							

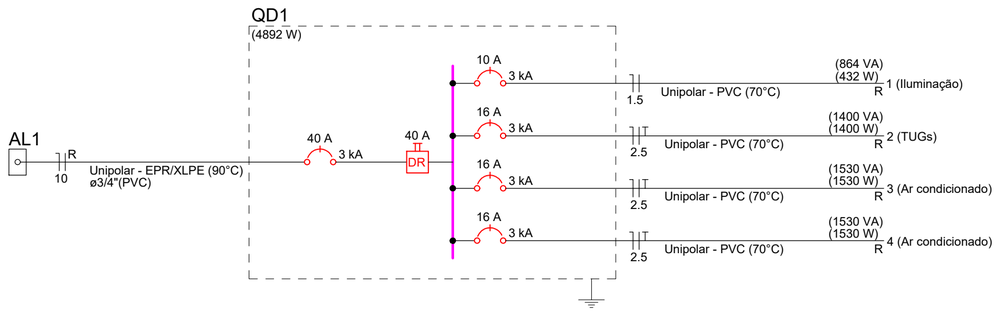

NOTAS:

1. **TODA TUBULAÇÃO DEVERÁ SER EMBUTIDA NA PAREDE, SOBRE O FORRO OU NO PISO.**
2. **DEVERÁ SER EXECUTADA REDE DE ELETROCALHA 50X50MM ABAIXO DO FORRO PARA DISTRIBUIÇÃO PRINCIPAL DA FIAÇÃO, NA QUAL SERÃO DERIVADOS OS ELETRODUTOS EMBUTIDOS**

Lista de materiais - Térreo	
Elétrica	
Acessórios p/ eletrodutos	
Caixa PVC 4x2"	18 pç
Cabo Unipolar (cobre)	
Isol. EPR - 0,6/1kV 10 mm²	30 m
Isol.PVC - 450/750V 1.5 mm²	168 m
Isol.PVC - 450/750V 2.5 mm²	186 m
Dispositivo Elétrico - embutido	
Placa 2x4"	
Interruptor paralelo - 2 teclas	2 pç
Tomada hexagonal (NBR 14136) 2P+T 20A	16 pç
Dispositivo de Proteção	
Disjuntor Unipolar Termomagnético - norma DIN (Curva C)	
10 A - 3 kA	1 pç
16 A - 3 kA	3 pç
40 A - 10 kA	1 pç
Interruptor bipolar DR (fase/neutro - In 30mA) - DIN 40 A	1 pç
Eletrocalha furada tipo U pré-galv. quen	
Eletrocalha perfurada tipo U 50x50mm chapa 18	18 m
Tala plana perfurada 50mm	12 pç
Eletroduto PVC flexível	
Eletroduto leve 3/4"	70 m
Lâmpadas Led	
Painel LED Quadrado embutir 24W 4000K 2400lm 17x17cm	18 pç
Quadro distrib. plástico - embutir	
Barr. monof., - DIN Cap. 24 disj. unip. - In Pente 63A	1 pç

AMNOROESTE
ASSOCIAÇÃO DOS MUNICÍPIOS DO NOROESTE DE SANTA CATARINA

PROJETO ELÉTRICO

BRINQUEDOTECA

ENDEREÇO:	CENHO NOVO HORIZONTE - SC
PROPRIETÁRIO:	MUNICÍPIO DE NOVO HORIZONTE CNPJ: 95.990.115/0001-87
RESPONSÁVEL TÉCNICO:	Engenheiro Civil Amarildo M. Ribeiro - CREA-SC 156.004-7
RESPONSÁVEL TÉCNICO:	JAISON RENAN DOS SANTOS:10341435902 Assinado de forma digital por JAISON RENAN DOS SANTOS:10341435902 Engº Civil Jaison R. dos Santos - CREA-SC 178.513-5
RESPONSÁVEL TÉCNICO:	Engº Matheus Bez da Silveira - CREA-SC 202.276-0
RESPONSÁVEL TÉCNICO:	Engenheiro Eletricista Charlan Smaniotto Luzzatto - CREA-SC 127.695-8
DESENHO CAD:	Eliveltro Jesus Passini - CFT-01901295907 Edivanda Meurer - CREA-SC 179.524-5
DESCRIÇÃO:	**PROJETO ELÉTRICO** QUADRO DE CARGAS DIAGRAMA UNIFILAR LISTA DE MATERIAIS
	ELE - 01/01
ÁREA DE INTERVENÇÃO:	56,40m²
ESCALA:	INDICADA
CONTATO:	amnoroeste@amnoroeste.org.br - (49) 3344-1991

13/10/2026